AEG

Traditionel Kogeplade 60 cm

IKB64431FB

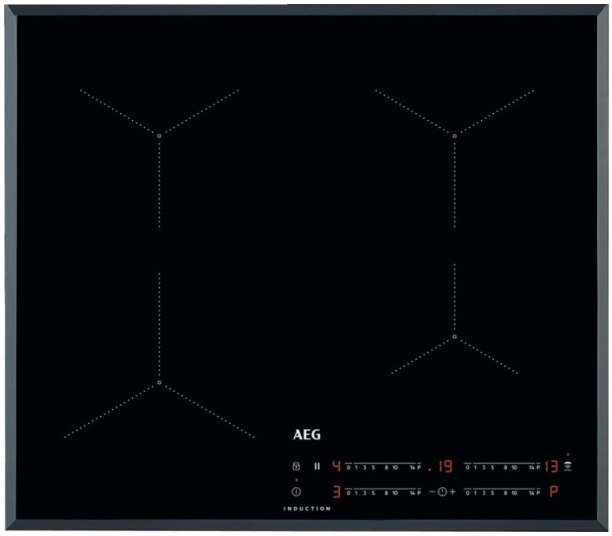

Præcis varme for perfekte resultater
Induktion hjælper dig til at mestre enhver madlavningsteknik hurtigere, og vand koger på under 90 sekunder. Varmejusteringerne er så fine, at de hjælper dig med at få den fineste smag og konsistens hver gang.

60 cm MaxiSense® induktionskogeplade med facetslebet ramme, 4 kogezoner og intuitiv slider touch betjening, som giver dig maksimal kontrol under madlavningen. Booster-funktionen tilbyder maksimal styrke, præcis når det passer dig samt muligheden for at sætte madlavningen på hold ved afbrydelser med Pause-funktionen.

Fordele og funktioner

Din perfekte madlavningspartner
Induktion hjælper dig med at mestre enhver tilberedningsteknik hurtigere. Det varmer hurtigere end andre typer kogeplader, så du hurtigt kan komme i gang med din madlavning. Hurtig varmejustering betyder, at du kan få den fineste smag og konsistens, når du laver mad.

Hob2Hood®: Håndfri betjening af emhætte
Hob2Hood®-funktionen forbinder kogepladen og emhætten. Emhætten justerer automatisk ventilatorhastigheden i forhold til varmen på kogezonerne, uden at du behøver løfte en finger. Til kraftig udsugning, når du lynsteger. Og stille udsugning, når maden simrer.

Færre trin og mere kontrol med direkte touchbetjening
Brugerfladen med direkte touchbetjening benytter intuitive tal 1-14, så du kan vælge den rette temperatur med det samme uden at skulle rode med plus- og minus-knapperne.

Hurtig varme og hurtigere madlavning med boosterfunktion
Du skal ikke længere vente på at gryden koger. Boosterfunktionen giver hurtig varme og kan koge vand på under 90 sekunder. Det er perfekt til, når du for eksempel hurtigt skal have en stor gryde vand i kog.

Kogepladens timer. Bygget til præcision
Den indbyggede timer kan indstilles op til én time og slukker automatisk kogesektionen, når den udløber. Til nemme, præcise resultater.

- Induktionskogesektion
- DirekTouch slider betjening
- Boosterfunktion
- Pause-funktion
- Hob²Hood funktion
- Timer og minutur
- Øko timer™
- Optællingstimer
- OptiHeat Control 3-trins restvarmeindikator
- Opkogningsautomatik
- Akustisk signal som kan slås til og fra
- Børnesikring
- Funktionslås
- Nem installation med kliksystem
- Venstre frontzone: 2300/3700W/210mm
- Venstre bagzone: 1800/2800W/180mm
- Højre frontzone: 1400/2500W/145mm
- Højre bagzone: 1800/2800W/180mm

Traditionel Kogeplade 60 cm

IKB64431FB

Tekniske data
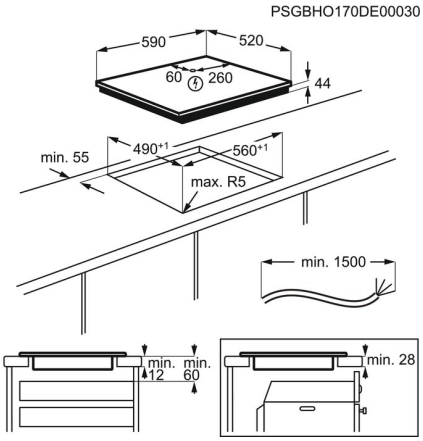
Serie/Tema	3000 serie
Farve	Sort
Rammetype	Facetslebet
SenseCook	-
Udvendige mål, BxD, mm	590x520
Hulmål, HxBxD, mm	44x560x490
Ledningslængde, m	1,5
Tilslutningseffekt, W	7350
Udskæringsradius	5°
Farve i display/betjeningspanel	Rød
Stikprop	Lev. uden stik/prop
EAN	7332543711383